RACK DE TV DAKAR

ITEM	DESCRIPCIÓN	CANT.
P1	BASE	1
P2	COSTADO - IZQ	1
P3	PARANTE - IZQ	1
P4	PARANTE CORTO	1
P5	PARANTE - DER	1
P6	COSTADO - DER	1
P7	ESTANTE	1
P8	TECHO	1
P9	FONDO PUERTA	1
P10	FONDO CENTRAL	1
P11	ZOCALO FRONTAL	1
P12	ZOCALO LATERAL	2
P13	PUERTA	1
P14	ESTANTE SUELTO	1

ITEM	DESCRIPCIÓN	CANT.
H1	TORNILLO 6.30 x 50 CABEZA ALLEN	16
H2	PERNO MINIFIX	8
H3	CASOLETA MINIFIX	8
H4	TRAPECIO	4
H5	TARUGO Ø6 x 30	4
H6	BASE PLASTICA "U" P/ PLACA 15MM	6
H7	CLAVO 8 X 20	10
H8	TORNILLO MITTOFIX 4 x 25	4
H9	BISAGRA Ø26 CODO 9	2
H10	TORNILLO 3.5 x 15	8
H11	MARCA EMPRESARIAL PLASTICA	1
H12	TIRADOR PLASTICO 32 BIGFER	1
H13	TORNILLO 3.5 x 30	2
H14	SOPORTE ESTANTE METALICO 5MM	4
H15	LLAVE ALLEN 4MM	1

PREPARACION DE PIEZAS.

-Lijar suavemente las aristas.
-Limpiar las piezas con un paño
-Aplicar lustra muebles a todas la piezas

Las piezas llevan impreso el N° de LOTE el cual le será requerido al momento de realizar alguna consulta o reclamo a nuestro servicio.

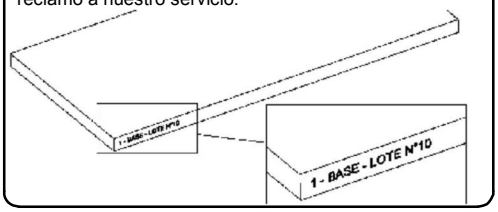

VIDEO DE ARMADO

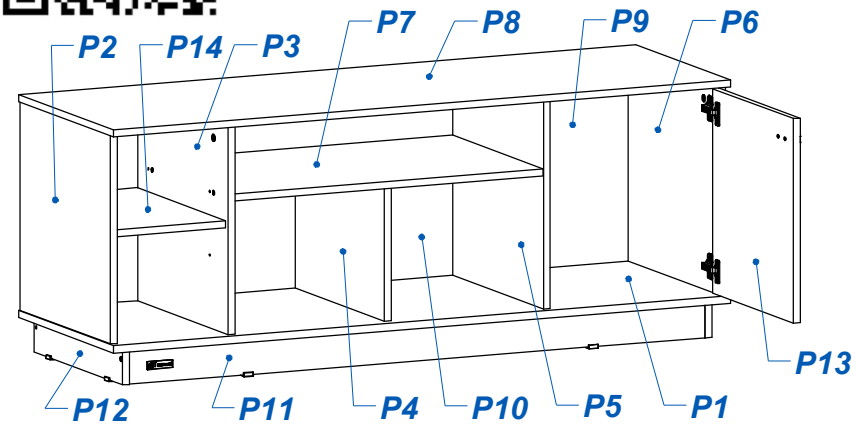

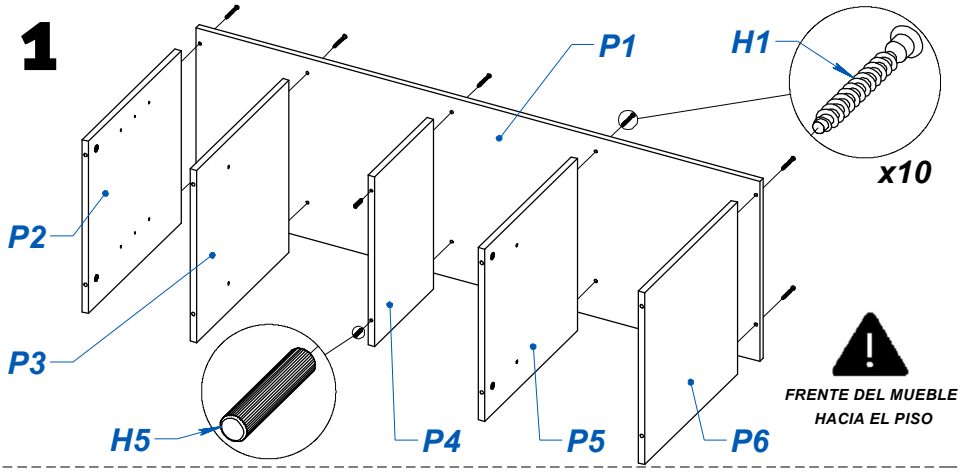

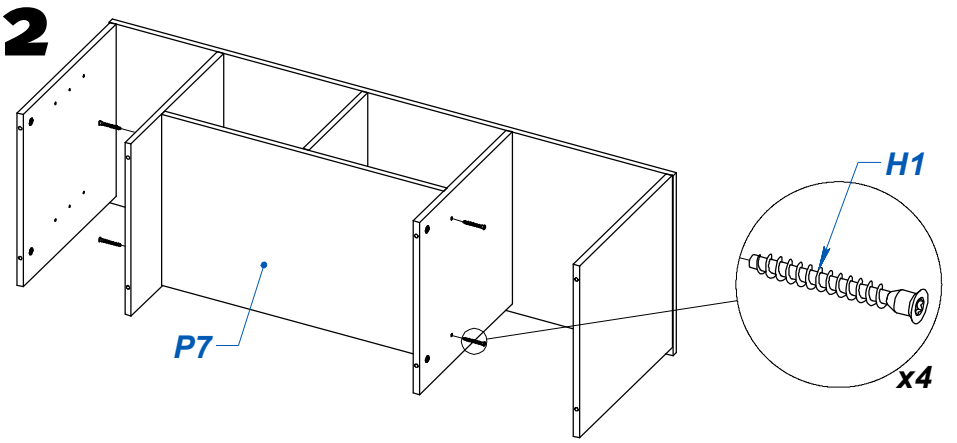

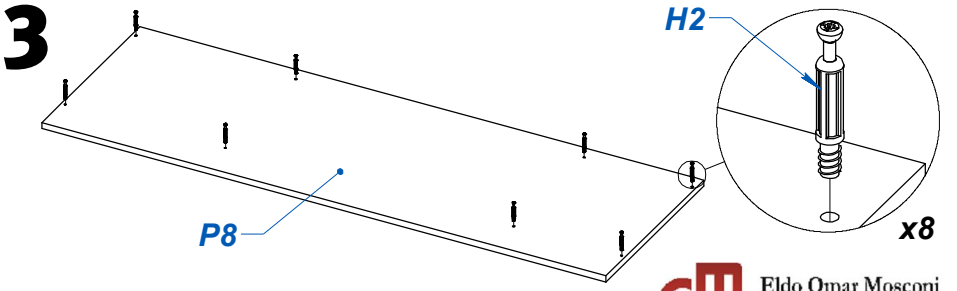

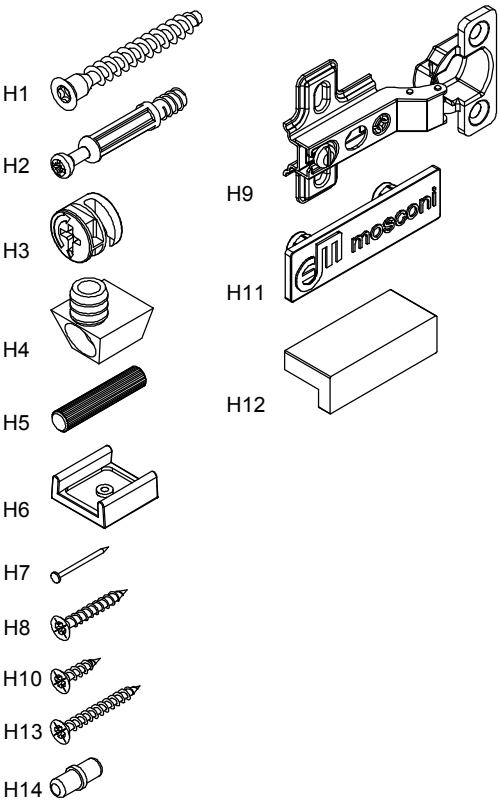

Eldo Omar Mosconi
Fábrica de Muebles

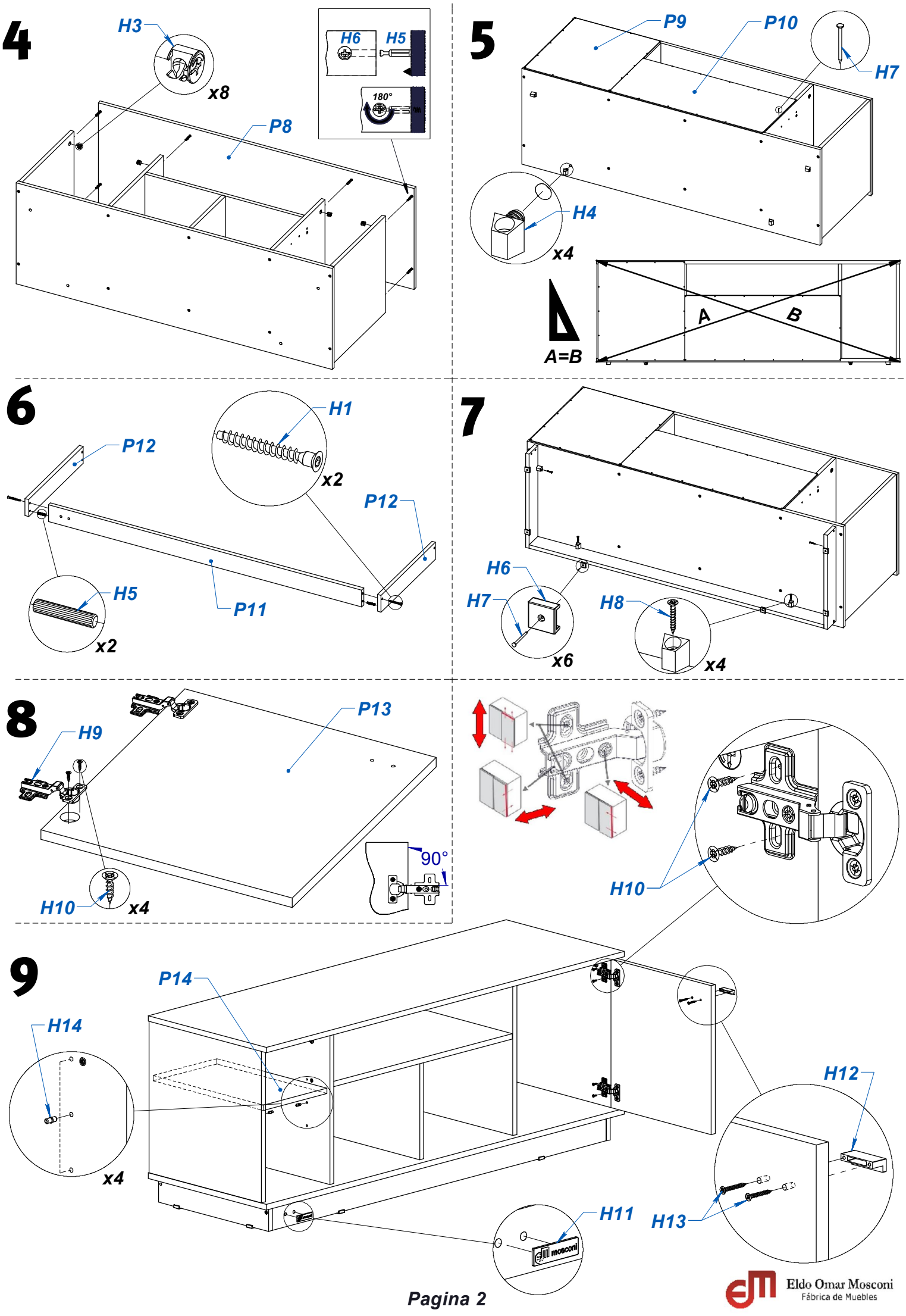

Eldo Omar Mosconi
Fábrica de Muebles